Model/Modelo: PEM1505B

PREMIUM
LEVELLA®

ESPRESSO MAKER
MÁQUINA PARA ESPRESSO

www.premiumus.com

USER MANUAL / MANUAL DE INSTRUCCIONES

Use and care manual. Important safeguards. This product is for domestic use only.
Manual de uso y cuidado. Precausiones importantes. Este producto es para uso doméstico únicamente.

IMPORTANT SAFEGUARDS

Before using any electrical appliance, basic precautions should always be followed including the following:

1. Read all instructions.
2. Before using, check that the voltage of the wall outlet corresponds to the rated voltage marked on the rating plate.
3. This appliance is provided with a grounded plug. Please ensure the wall outlet in your house is grounded.
4. To protect against fire, electric shock and injury to persons do not immerse cord, plug or machine in water or any other liquid.
5. Remove plug from the wall outlet before cleaning and when not in use. Allow the appliance to cool down completely before taking off, attaching components or before cleaning.
6. Do not operate any appliance with a damaged cord or plug or after the appliance malfunctions or is dropped or damaged in any manner. Return the

appliance to the nearest authorized service facility for examination, repair or electrical or mechanical adjustment.

7.The use of accessory attachments not recommended by the appliance manufacturer may result in fire, electric shock or injury to persons.

8. Place the appliance on a flat surface or table. Do not hang the power cord over the edge of the table or counter.

9. Ensure the power cord does not touch hot surfaces or appliances.

10. Do not place the coffee maker on hot surfaces or beside a fire in order to avoid it being damaged.

11. To disconnect, remove the plug from the wall outlet. Always hold the plug, never pull the cord.

12. Do not use appliance for other than its intended use and keep it in a dry environment.

13. Close supervision is necessary when your appliance is being used near children.

14. Be careful not to get burned by the steam.

15. Do not touch the hot surfaces of the appliance

(such as the steam wand, and the steel mesh). Use handle or knobs.

16. Do not let the coffee maker operate without water.

17. Scalding may occur if the water tank is removed during the brewing cycles.

18. Do not remove the metal funnel when the appliance is brewing coffee or when steam and hot water escape from the metal funnel and ensure to release the pressure in the water tank before removing the metal funnel.

19. Connect the plug to the wall outlet before using and turn any switch off before the plug is removed from the wall outlet.

20. Relief pressure through the steam wand before removing the tank cover or metal funnel.

21. This appliance is not intended for used by persons (including children) with reduced physical, sensory or mental capabilities, or without experience and knowledge, unless they have been given supervision or instruction concerning the use of the appliance by a person responsible

for their safety.

22. Children should be supervised to ensure that they do not play with the appliance.

23. This appliance is intended to be used in household and similar applications such as:

– staff kitchen areas in shops, offices and other working environments;

– farmhouses;

– by clients in hotels, motels and other residential type environments;

– bed and breakfast type environments.

24. Do not use outdoors.

SAVE THESE INSTRUCTIONS
ONLY FOR DOMESTIC USE

KNOW YOUR COFFEE MAKER

(Product may be subject to change without prior notice)

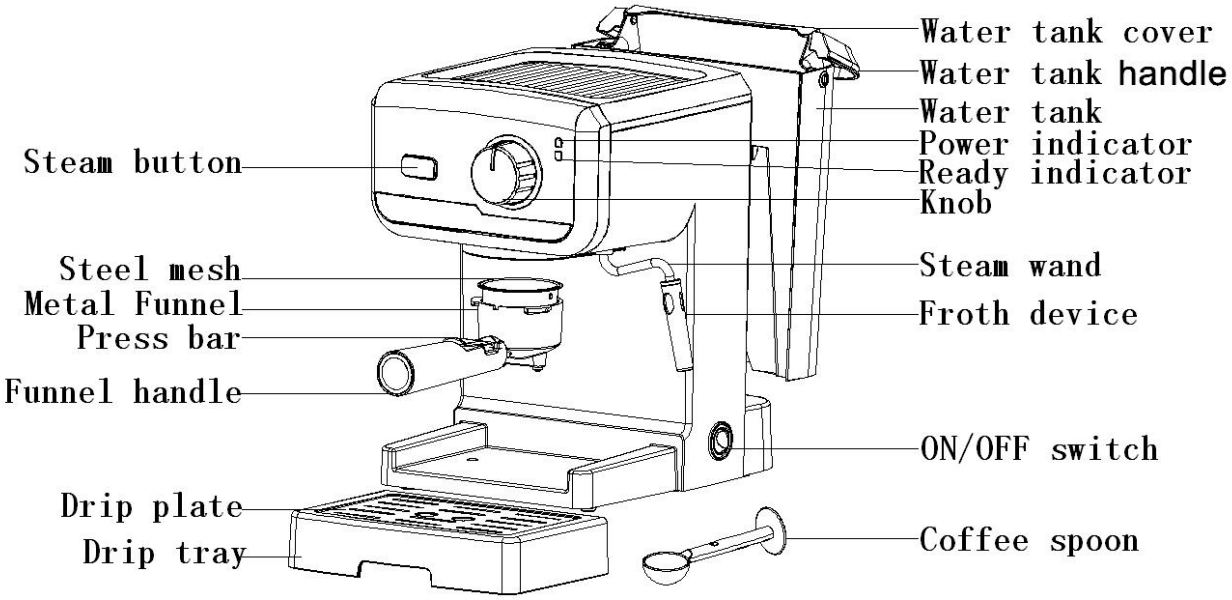

BEFORE THE FIRST USE

To ensure the first cup of coffee tastes excellent, you should rinse the coffee maker with warm water as follows:

1. Pour water into the water tank; the water level should not exceed the “MAX” mark in the tank. Then replace the water tank cover.

Note: the appliance is supplied with a detachable tank for easy cleaning, you can fill the tank with water, and then put the tank into the appliance.

2. Set the steel mesh into the metal funnel **(no coffee in the steel mesh).** Make sure the tube on the funnel aligns with the groove in the appliance, then insert the funnel into the appliance as indicated on the “INSERT” mark and fix them into the coffee maker firmly, turning them anticlockwise until fully locked.
3. Place an espresso cup (your cup – not provided) on the removable drip plate. Make sure the knob is on the “●”position.

Note: the appliance is not equipped with a jar. Please use your jar or coffee cup.

Connect to power source, press the ON/OFF switch. The heating indicator (red) will be illuminated.

4. Turn the knob to the "" position, the pump will pump water. When there is water flowing out, close the pump by turning the knob again to the "" position, make sure the steam button is on the higher position which is the "" position and wait for a moment. The appliance begins to pre-heat until the ready indicator (blue) is illuminated to show the pre-heating is finished. Turn the knob to the "" position again, and water will flow out.

5. After about one minute, turn the knob to the "" position to stop brewing. You can pour out the water left in each container, and then clean them thoroughly. Now you can start brewing coffee.

PRE-HEATING

To make a cup of good hot espresso coffee, we recommend you preheating the appliance before making coffee, including the funnel, filter and cup, so that the coffee taste will not be influenced by the cold parts.

1. Remove the detachable tank and open the tank cover to fill it with water. The water level should not exceed the "MAX" mark in the tank. Then place the tank into the appliance properly.
2. Set the steel mesh into the metal funnel, making sure the tube on the funnel aligns with the groove in the appliance, then insert the funnel into the appliance as indicated on the "INSERT" mark, and fix them into the coffee maker firmly turning them anticlockwise until fully locked.
3. Place an espresso cup (your cup – not provided) on removable drip plate.
4. Connect the appliance to the power supply source. Make sure the knob is on the "" position.
5. Press the ON/OFF switch, the heating indicator (red) will be illuminated. Make sure the steam button is on the higher position which is the "" position. Turn the knob to the "" position, when there is water flowing out, close the pump immediately by turning knob again to the "" position. The purpose of the step is that pump the water of the tank into the housing.

6. When the ready indicator (blue) is illuminated, you should turn the knob to the “ ” position again, there will be hot water flowing out. When the ready indicator (blue) is extinguished, close the pump by turning knob again to the “ ” position. The pre-heating is finished.

HOW TO MAKE ESPRESSO COFFEE

1. Remove the funnel by turning it clockwise. Add ground coffee to the steel mesh with a coffee spoon. A spoon of ground coffee power can make about a cup of top-grade coffee. Then press the ground coffee powder tightly with the coffee spoon.
2. Set the steel mesh into the metal funnel, make sure the tube on the funnel aligns with the groove in the appliance, then insert the funnel into the appliance as shown on the “INSERT” mark, and fix them into the coffee maker firmly, turning it anticlockwise until it is at the “LOCK” position.
3. Pour water in the water tank. Then place a cup (your cup) on the drip plate.

4. At that time, after preheating, the ready indicator (blue) is illuminated. Once the blue lamp is illuminated, turn the knob to the “ ” position, wait for a moment, and coffee will flow.

Note: During continuous operations, the ready indicator is likely to extinguish due to the inadequate temperature of the water in the boiler, but it does not mean the unit will stop operating, you may continue to make coffee regardless of it.

5. Turn the knob to the “ ” position manually when the desired coffee (about 60ml or two cups) is obtained or the colour of coffee is too light. Your coffee is ready now.

WARNING: Do not leave the coffee maker unattended during making the coffee, as you need operate manually sometimes!

6. After finishing making the coffee, you can take the metal funnel out turning it clockwise and pour the coffee residue out with the steel mesh pressed by the press bar.

7. Press the power switch to cut off the power.

8. Let the appliance cool down completely, then rinse the steel mesh and metal funnel under running water.

FROTHING MILK/ MAKE CAPPUCCINO

You get a cup of cappuccino when you top up a cup of espresso with frothing milk.

Method:

1.First prepare espresso coffee according to the part “MAKE ESPRESSO COFFEE”, in a container big enough for cappuccino. Make sure that the knob is at the “ ” position.

2.Press down the steam button to the lower position which is the “ ” position, waiting for until the ready indicator (blue) is illuminated.

Note: During continuous operations, the ready indicator is likely to extinguish due to the inadequate temperature of the water in the boiler, but it does not mean the unit will stop operating, you may continue to make cappuccino regardless of it.

3.Fill a jug with about 150 ml of milk for each cappuccino to be prepared. We recommend you use whole milk at refrigerator temperature (not hot!).

Note: In choosing the size of the jar, it is recommended the diameter is not less than 70±5mm, and bear in mind that the milk increases in volume by 2 times, make sure the height of jug is enough.

4.Insert the steam wand (with the frothing device) into the milk about two centimetres, then turn the knob to the “ ” position, steam will come out from the steam wand. Froth milk moving the vessel around and up and down until the desired level of foam is made. **Frothing milk is a learned skill. You may need to practice your technique to achieve the required foam consistency.**

5. When the required level of froth is reached, you can turn the knob to the “ ” position.

Note: Clean steam outlet with wet sponge immediately after steam stops but be careful not to burn yourself!

6. Pour the frothed milk into the espresso prepared, now the cappuccino is ready. Sweeten to taste and if desired, sprinkle the froth with a little cocoa powder.

7. Press the power switch to cut off the power.

Note: If you want to make coffee again, you should turn the knob to the “ ” position and press the steam button to the higher position which is the “ ” position, the pump will pump water until the ready indicator goes out， then turn the knob to the“ ” position. The appliance begins to pre-heat until the ready indicator (blue) is illuminated.

PRODUCING STEAM TO HEAT LIQUIDS

The steam wand (without the frothing device) can be used to heat beverages like drinking chocolate, and water.

Method:

1. Remove the detachable tank and fill it with desired water, the water level should not exceed the “MAX” mark in the tank. Then place the tank into the appliance properly.

2. Then connect the appliance to power supply source.

3. Press the ON/OFF switch, and the heating indicator (red) is illuminated.

4.Turn the knob to the “ ” position. Make sure the steam button is on the higher position which is the “ ”position. The pump will pump water. When there is water flowing out, close the pump immediately, pressing down the steam button to the lower position which is the “ ” position and wait for a moment. The appliance begins to be heated until the blue indicator is illuminated, to show the heating is finished.

5. Remove the frothing device from the steam wand.

6. Dip the steam wand into the liquid to be heated. Turn the knob to the “ ” position.

7. When the required temperature is reached, turn the knob to the “ ” position.

8. Press the power switch to cut off the power.

CLEANING AND MAINTENANCE:

1.Cut off the power and let the coffee maker cool down completely before cleaning.

2.Clean the coffee maker housing with a wet soft sponge often and wash the water tank, drip tray and removable shelf regularly and then dry them.

Note: Do not clean with alcohol or strong cleansers. Never immerse the housing in water for cleaning.

3.Detach the metal funnel turning it clockwise, get rid of all coffee residue inside Then you can clean it with a brush and soapy water, but at the end you must rinse it with clear water.

4.Clean all the attachments in the water and dry thoroughly.

CLEANING MINERAL DEPOSITS

1. To make sure your coffee maker is operating efficiently, internal piping is clean, and you get the best coffee flavor, you should clean the mineral deposits every 2-3 months.
2. Fill the tank with water and descale to the MAX level (the scale of water and descale is 4:1, of follow the instruction on the descale). Please use “household descale”. You can also use citric acid (available from drugstores) instead of descaling (one hundred parts of water to three parts of citric acid).
3. According to the program of pre-heating, place the metal funnel (no coffee powder in it) and carafe (jug) in place. Brew water as instructed in the “PRE-HEATING” section.

4. Press the ON/OFF switch, the heating indicator (red) will be illuminated. Then you should turn the knob to the “” position, and make sure the steam button is on the higher position which is the “” position. When there is water flowing out, close the pump turning the knob to the “” position, and after waiting for a moment, the coffee maker begins to heat.

5. When the ready indicator (blue) is illuminated, it shows the heating is finished. Turn the knob to the “” position and make about two cups of coffee (about 20 Oz). Then close the pump and wait for 5 seconds.

6. Press down the steam button to the lower position which is the “” position, waiting until the blue indicator is illuminated. Make steam for 2 minutes, then turn the knob to the “”position to stop making steam. Press the power switch to stop the unit immediately, to make the descale deposit inside the unit for at least 15 minutes.

7. Restart the unit and repeat the steps of 4-6 at least 3 times.

8. Then, press and release the steam button to the higher position which is the “”position. When the blue lamp is illuminated, turn the knob to the “” position to brew until no descale is left.

9. Finally, to clean the interior of the machine of the descale, brew coffee (without coffee powder) with tap water in the MAX level, repeating the steps of 4-6 3 times (it is not necessary to wait for 15 minutes in step 6), then brewing until no water is left in the tank.

10. Repeat step 9 at least 3 times to make sure the machine is clean.

TROUBLE SHOOTING

Symptom	Cause	Corrections
Water leaks from the bottom of coffee maker.	There is much water in the drip tray.	Please clean the drip tray.
	The coffee maker malfunctions.	Please contact an authorized service facility for repairs.
Water leaks out of outer side of filter.	There is coffee powder on the filter edge.	Clean the filter edge
Acid (vinegar) taste in espresso coffee.	The machine has not been cleaned correctly after cleaning the mineral deposits.	Clean the coffee maker as indicated on the section “before the first use” several times.
	The coffee powder has been stored in a hot, wet place for a long time. The coffee powder has turned bad.	Please use fresh coffee powder, or store the coffee powder in a cool, dry place. After opening a package of coffee powder, reseal it tightly and store it in a refrigerator to maintain its freshness.
The coffee maker does not work anymore.	The plug is not plugged well into the wall outlet.	Plug the power cord into a wall outlet correctly, if the appliance still does not work, please contact with an authorized service facility for repairs.
The steam does not froth.	The steam ready indicator(blue indicator) is not illuminated.	Only after the steam ready indicator (blue indicator) is illuminated, the steam can be used to froth.
	The container is too big, or the shape does not fit.	Use a high and narrow cup.
	You have used skimmed milk	Use whole milk or half-skimmed milk

Do not take apart the appliance by yourself if the cause of failure is not found, you had better contact certified serving center.

Environment friendly disposal

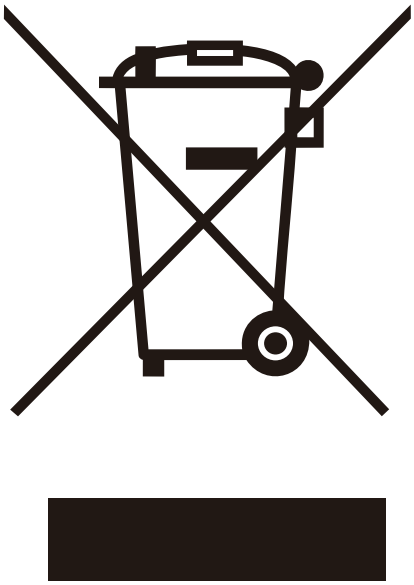

You can help protect the environment! Please remember to respect the local regulations: hand in the non-working electrical equipment to an appropriate waste disposal center.

MEDIDAS IMPORTANTES DE SEGURIDAD

Antes de usar su aparato eléctrico, siempre se deben seguir las precauciones básicas, incluidas las siguientes:

1. Lea todas las instrucciones.
2. Antes de usar, verifique que el voltaje de la toma de corriente de pared se corresponda con el voltaje nominal marcado en la placa de características del aparato.
3. Este aparato posee un enchufe con conexión a tierra. Asegúrese de que el tomacorriente de su casa esté bien conectado a tierra.
4. Para protegerse contra incendios, descargas eléctricas y lesiones personales, no sumerja el equipo, el cable, ni el enchufe en agua ni en ningún otro líquido.
5. Retire el enchufe del tomacorriente de pared antes de limpiar el aparato y cuando no lo esté usando. Permita que el aparato se enfríe completamente antes de moverlo, colocar los

componentes o antes de limpiarlo.

6. No opere ningún aparato con un cable o enchufe dañado o después de que el aparato falle o se haya caído o dañado de alguna manera. Devuelva el aparato al centro de servicio autorizado más cercano para su revisión, reparación o ajuste eléctrico o mecánico.

7. El uso de accesorios no recomendados por el fabricante del aparato puede provocar incendios, descargas eléctricas o lesiones personales.

8. Coloque el aparato sobre una superficie plana y estable, no permita que el cable de alimentación cuelgue del borde de la mesa o mostrador.

9. Asegúrese de que el cable de alimentación no toque la superficie caliente del aparato.

10. No coloque la cafetera sobre una superficie caliente o al lado del fuego para evitar daños.

11. Para desconectar, retire el enchufe del tomacorriente de pared. Siempre tire del enchufe, nunca tire del cable.

12. No use el aparato para otro uso que no sea el indicado y utilícelo en un ambiente seco.

13.Es necesaria una estrecha supervisión cuando su aparato se esté utilizando cerca de niños.

14.Tenga cuidado de no quemarse con el vapor.

15. No toque las superficies calientes del aparato (como la varilla de vapor y la rejilla de acero que acaba de hervir). Utilice asas o perillas.

16. No permita que la cafetera funcione sin agua.

17. Se pueden producir quemaduras si se retira el tanque de agua durante los ciclos de preparación.

18.No retire el embudo metálico cuando el aparato esté preparando café o cuando el vapor y el agua caliente se escapen del embudo metálico y asegúrese de liberar la presión en el tanque de agua antes de retirar el embudo metálico.

19. Conecte el enchufe al tomacorriente de pared antes de usarlo y apague cualquier interruptor antes de quitar el enchufe del tomacorriente de pared.

20. Alivie la presión a través de la varilla de vapor antes de retirar la tapa del tanque o el embudo de metal.

21. Este dispositivo no está diseñado para ser utilizado por personas (incluidos niños) con capacidades físicas, sensoriales o mentales reducidas, o sin experiencia y conocimiento, a menos que hayan recibido supervisión o instrucciones sobre el uso de los dispositivos por parte de una persona responsable de su uso. la seguridad.
22. Los niños deben ser supervisados para asegurarse de que no jueguen con el aparato.
23. Este aparato está diseñado para ser usado en aplicaciones domésticas y similares, tales como: áreas de cocina del personal en tiendas, oficinas y otros entornos de trabajo, casas rurales, por clientes en hoteles, moteles y otros entornos de tipo residencial y ambientes tipo bed and breakfast.
24. No usar al aire libre.

GUARDE ESTAS INSTRUCCIONES

SOLO PARA USO DOMESTICO

CONOZCA SU CAFETERA

(El producto puede estar sujeto a cambios sin previo aviso)

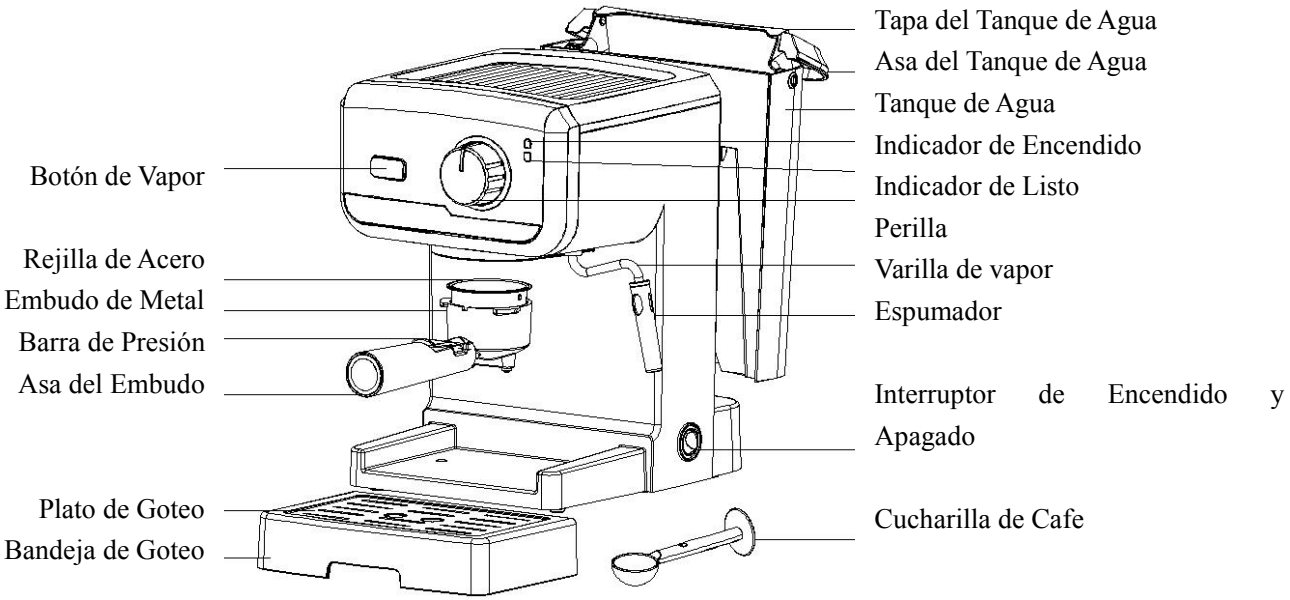

ANTES DEL PRIMER USO

Para garantizar que la primera taza de café tenga un sabor excelente, debe enjuagar la cafetera con agua tibia de la siguiente manera:

1. Vierta agua en el tanque de agua. El nivel de agua no debe exceder la marca "MAX" en el tanque. Luego vuelva a colocar la tapa del tanque de agua.

Nota: el aparato se suministra con un tanque desmontable para facilitar la limpieza. Primero puede llenar el tanque con agua y luego colocarlo en el aparato.

2. Coloque la rejilla de acero en el embudo metálico (**sin café en la rejilla de acero**). Asegúrese de que el tubo en el embudo se alinee con la ranura en el aparato, luego insértelo en la marca de "INSERTAR", y fíjelo firmemente en la cafetera girándolo en sentido contrario al de las agujas del reloj hasta que quede completamente ajustado.

3. Coloque una taza de café expreso (su taza – no se provee) en el plato de goteo removible.

Asegúrese de que la perilla esté en la posición "●".

Nota: el aparato no se provee con una jarra, por favor use su propia jarra o taza para recoger el café.

4. Conecte a la fuente de alimentación, presione el interruptor de ENCENDIDO/APAGADO. El indicador de calentamiento (rojo) se encenderá.

5. Gire la perilla a la posición "☕●", la bomba bombeará agua. Cuando salga agua cierre la bomba girando la perilla nuevamente a la posición "●", asegúrese de que el botón de vapor esté en la posición más alta, que es la posición "☕" y espere un momento. El aparato comienza a precalentar hasta que se ilumina el indicador de listo (azul), que muestra que el precalentamiento ha terminado. Gire la perilla a la posición "☕●" otra vez, y saldrá agua.

6. Después de aproximadamente un minuto, gire la perilla a la posición "●" para detener la preparación. Puede verter el agua que queda en cada recipiente y luego limpiarlos a fondo. Ahora ya puede comenzar a preparar su café.

PRE-CALENTAMIENTO

Para preparar una buena taza de café espresso caliente, le recomendamos que precaliente el aparato antes de preparar el café, incluyendo el embudo, el filtro y la taza, para que el sabor del café no se vea afectado por las partes frías.

1. Retire el tanque desmontable y abra la tapa del tanque para llenarlo con la cantidad de agua deseada. El nivel de agua no debe exceder la marca "MAX" en el tanque. A continuación, coloque el tanque en el aparato correctamente.

2. Coloque la rejilla de acero en el embudo de metal, asegúrese de que el tubo en el embudo se alinee con la ranura en el aparato, inserte el embudo en el aparato como indica la marca de "INSERTAR", y fíjelo firmemente en la cafetera girándolo en sentido contrario al de las agujas del reloj hasta que quede completamente ajustado.

3. Coloque una taza de café espresso (su taza – no se provee) en el plato de goteo removible.

4. Conecte el aparato a la fuente de alimentación. Asegúrese de que la perilla esté en la posición "●".

5. Presione el interruptor de ENCENDIDO/APAGADO, se encenderá el indicador de calentamiento (rojo). Asegúrese de que el botón de vapor esté en la posición más alta, que es la posición "". Gire la perilla a la posición "", cuando salga agua, cierre la bomba inmediatamente girando la perilla nuevamente a la posición "". El propósito del paso es bombear el agua del tanque hacia la carcasa.

6. Cuando se ilumine el indicador de listo (azul), gire la perilla a la posición "" nuevamente y saldrá agua caliente. Cuando se apague el indicador de listo (azul), cierre la bomba girando la perilla nuevamente a la posición "". Se ha terminado el precalentamiento.

COMO HACER CAFÉ ESPRESSO

1. Retire el embudo girándolo hacia la derecha. Agregue café molido a la rejilla de acero con una cuchara de café. Una cucharada de café molido puede hacer alrededor de una taza de café de primera calidad. Luego presione el café molido en polvo con la cuchara de café.

2. Coloque la rejilla de acero en el embudo de metal, asegúrese de que el tubo en el embudo se alinee con la ranura en el aparato, inserte el embudo en el aparato como indica la marca de "INSERTAR", y fíjelo firmemente en la cafetera girándolo en sentido contrario al de las agujas del reloj hasta que quede completamente ajustado.

3. Vierta agua en el tanque de agua y ciérrelo bien. Luego coloque la taza (su taza) en el plato de goteo.

4. En ese momento, después del precalentamiento, el indicador de listo (azul) ya está iluminado. Una vez que se ilumina la luz blanca, gire la perilla a la posición "", espere un momento y saldrá el café.

Nota: Durante las operaciones continuas, es probable que el indicador de listo se apague debido a una temperatura inadecuada del agua, pero esto no significa que la unidad dejará de funcionar; puede continuar haciendo café independientemente de ello.

5. Gire el botón a la posición "●" manualmente cuando se obtenga el café deseado (aproximadamente dos tazas de 60 ml) o el color del café sea muy claro. Su café está listo.

ADVERTENCIA: ¡No deje la cafetera desatendida durante la preparación del café, ya que necesita operarse manualmente!

6. Después de terminar de preparar el café, usted puede sacar el embudo de metal girándolo en el sentido de las agujas del reloj y luego verter los residuos del café con la rejilla de acero presionada por la barra de presión.

7. Presione el interruptor de encendido para cortar la fuente de alimentación.

8. Deje que se enfríe completamente, y luego enjuague la rejilla metálica y el embudo con agua corriente.

COMO ESPUMAR LECHE Y HACER CAPPUCCINO

Usted obtiene una taza de cappuccino cuando prepara una taza de café espresso con leche espumosa.

Método:

1 、 Primero prepare el espresso como se indica en la parte "COMO HACER CAFÉ ESPRESSO", en un recipiente lo suficientemente grande para el capuchino. Asegúrese de que la perilla esté en la posición "●".

2 、 **Presione el botón de vapor hacia abajo a la posición inferior, que es la posición "♨", esperando hasta que se ilumine el indicador de listo (azul).**

Nota: Durante las operaciones continuas, es probable que el indicador de listo se apague debido a una temperatura inadecuada del agua, pero esto no significa que la unidad dejará de funcionar, puede continuar haciendo capuchino independientemente de ello.

3 、 Llene una jarra con aproximadamente 150 ml de leche por cada cappuccino que vaya a preparar. Le recomendamos que use leche entera a temperatura del

refrigerador (¡no caliente!).

Nota: Al elegir el tamaño de la jarra, se recomienda que el diámetro no sea inferior a 70 ± 5 mm, y tenga en cuenta que el volumen de la leche aumenta 2 veces, asegúrese de que la altura de la jarra sea suficiente.

4 、 Inserte la varilla de vapor (con el dispositivo de espumación) en la leche aproximadamente dos centímetros, luego gire la perilla a la posición "", y saldrá vapor de la varilla de vapor. Haga la espuma de leche moviendo el recipiente en círculos y de arriba a abajo. **Hacer espuma de leche es una habilidad que se aprende. Usted puede necesitar practicar su técnica para lograr la consistencia deseada de la espuma.**

5. Cuando se alcance el nivel de espuma deseado, gire la perilla a la posición “”.

Nota: limpie la varilla de vapor y el espumador con una esponja húmeda inmediatamente después de que el vapor deje de salir, ¡pero tenga cuidado de no quemarse!

6. Vierta la leche espumada en el espresso preparado y el cappuccino está listo. Endulce al gusto y si lo desea, espolvoree la espuma con un poco de cacao o canela en polvo.

7. Presione el interruptor de encendido para apagar.

Nota: Si desea hacer café nuevamente, gire la perilla a la posición "" y presione el botón de vapor a la posición más alta que es la posición "", la bomba bombeará agua hasta que se apague el indicador de listo, luego gire la perilla a la posición "". El aparato comienza a precalentarse hasta que se ilumina el indicador de preparado (azul).

COMO HACER VAPOR PARA CALENTAR LIQUIDOS

La varita de vapor (sin el dispositivo de espumación) se puede usar para calentar bebidas como chocolate y agua.

Método:

1. Retire el tanque desmontable y llénelo con el agua deseada, el nivel de agua no debe exceder la marca "MAX" en el tanque. A continuación, coloque el tanque en el aparato correctamente.

2. Luego conecte el aparato a la fuente de alimentación.

3. Presione el interruptor de ENCENDIDO/APAGADO, y se enciende el indicador de calentamiento (rojo).

4. Gire la perilla a la posición "●". Asegúrese de que el botón de vapor esté en la posición más alta que es la posición "". La bomba bombeará agua. Cuando salga agua, cierre la bomba inmediatamente, presionando hacia abajo el botón de vapor a la posición inferior, que es la posición "" y, espere un momento. El aparato comienza a calentarse hasta que se ilumina el indicador azul como muestra de que el calentamiento ha terminado.

5. Retire el espumador de la varilla de vapor.

6. Sumerja la varilla de vapor en el líquido a calentar. Gire la perilla a la posición "".

7. Cuando se alcance la temperatura requerida, gire la perilla a la posición "●".

8. Presione el interruptor de encendido para apagar.

LIMPIEZA Y MANTENIMIENTO:

1、 Desconecte de la fuente de alimentación y deje que la cafetera se enfríe completamente antes de limpiarla.
2、 Limpie con frecuencia la carcasa de la cafetera con una esponja húmeda y lave el depósito de agua, la bandeja de goteo y el estante extraíble regularmente y luego séquelos.

Nota: No limpie con alcohol o limpiadores fuertes. Nunca sumerja la carcasa en agua para limpiarla.

3、 Retire el embudo de metal girándolo en el sentido de las agujas del reloj, elimine los residuos de café del interior. Luego puede limpiarlo con un cepillo y jabón, pero al final debe enjuagarlo con agua limpia.
4、 Lave todos los accesorios con agua y seque bien.

LIMPIEZA DE LOS DEPOSITOS DE MINERALES

1. Para asegurarse de que su cafetera funcione de manera eficiente, la tubería interna está limpia y usted obtiene el mejor sabor del café, usted debe limpiar los depósitos minerales cada 2-3 meses.

2. Llene el tanque con agua y descalcificador hasta el nivel MÁXIMO (la escala de agua y descalcificador es 4:1, o según las instrucciones del descalcificador). Utilice “descalcificador doméstico”. Puede usar el ácido cítrico (que se puede obtener en farmacias) en lugar del descalcificador (cien partes de agua por tres partes de ácido cítrico).

3. De acuerdo con el programa de precalentamiento, coloque el embudo de metal (sin polvo de café) y una jarra en su lugar. Siga los pasos detallados en la sección “PRE-CALENTAMIENTO”.

4. Presione el interruptor de ENCENDIDO/APAGADO. Se encenderá el indicador de calentamiento (rojo). A continuación, gire la perilla a la posición "●". Asegúrese de que el botón de vapor esté en la posición más alta que es la posición "". Cuando el agua fluya hacia afuera, cierre la bomba girando la perilla a la posición "●", y luego de un momento, la

cafetera comienza a calentarse.

5. Cuando se ilumina el indicador de listo (azul), el calentamiento está terminado. Gire la perilla a la posición "☕•" y haga el equivalente a dos tazas de café (alrededor de 20 Oz). Luego cierre la bomba y espere unos 5 segundos.

6. Presione el botón de vapor hacia abajo hasta la posición inferior, que es la posición "♨", esperando hasta que se ilumine el indicador azul. Haga vapor durante 2 minutos, luego gire la perilla a la posición "•" para dejar de producir vapor. Presione el interruptor de encendido para detener la unidad inmediatamente, haciendo que los descalcificadores se depositen en la unidad al menos 15 minutos.

7. Reinicie la unidad y repita los pasos de 4-6 al menos 3 veces.

8. A continuación, presione y suelte el botón de vapor a la posición más alta, que es la posición "♨". Cuando la luz blanca se ilumine, gire la perilla a la posición "☕•" para usar la cafetera hasta que no quede ningún descalcificador.

9. Para finalizar, siga el proceso de hacer café, (sin polvo de café) con agua del grifo en el nivel MÁXIMO, repita los pasos de 4-6 3 veces (no es necesario esperar 15 minutos en el paso 6), luego siga el proceso hasta que no haya agua en el tanque.

10. Repita el paso 9 al menos 3 veces para asegurarse de que la tubería de la cafetera está limpia.

RESOLUCION DE PROBLEMAS

Problema	Causa	Corrección
Fugas de agua en el fondo de la cafetera.	Hay mucha agua en la bandeja de goteo.	Por favor, limpie la bandeja de goteo.
	La cafetera funciona mal.	Póngase en contacto con el servicio técnico autorizado para la reparación.
Fugas de agua por el lado exterior del filtro.	Hay un poco de polvo de café en el borde del filtro.	Limpie el borde del filtro.
Sabor ácido (a vinagre) en el café espresso.	La cafetera no se ha lavado correctamente después de limpiar los depósitos minerales.	Limpie la cafetera según se indica en la sección “ANTES DEL PRIMER USO” varias veces.
	El polvo de café se almacena en un lugar caliente y húmedo durante mucho tiempo. El café en polvo se ha dañado.	Utilice café en polvo fresco o guarde el café en polvo en un lugar fresco y seco. Después de abrir un paquete de café en polvo, vuelva a sellarlo y guárdelo en su refrigerador para mantener su frescura.
La cafetera no funciona.	La cafetera no está bien enchufada.	Enchufe correctamente el cable de alimentación a la toma de corriente de la pared. Si el aparato aún no funciona, póngase en contacto con el servicio técnico autorizado para que lo reparen.
El vapor no puede hacer espuma.	El indicador de vapor listo (indicador azul) no está iluminado.	Solo después de que se ilumine el indicador de vapor listo (indicador azul), el vapor puede usarse para hacer espuma.
	El recipiente es demasiado grande o la forma no es adecuada.	Utilice una taza alta y estrecha.
	Has usado leche desnatada.	Use leche entera o leche semidesnatada.

No desarme el aparato usted mismo. Si no se encuentra la causa del fallo, es mejor que se ponga en contacto con un centro de servicio certificado.

Desecho favorable al medio ambiente

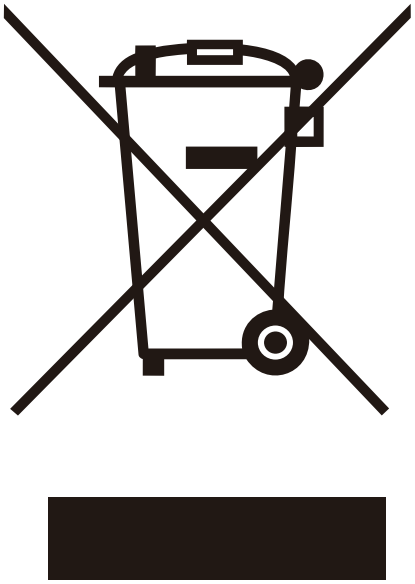

¡Usted puede ayudar a proteger el medio ambiente!
Recuerde respetar las normas locales: entregue los equipos eléctricos que no funcionan a un centro de eliminación de residuos adecuado.